Transmiter - podłączenie CAN

Producent i model pojazdu:	Kia EV6
Generacja (wersja):	1gen (CV)
Lata produkcji:	2021 -
Uwagi:	samochód elektryczny, dokument liczy 2 strony
CAN1 miejsce podłączenia:	Sterownik BCM zintegrowany ze skrzynką bezpieczników po lewej stronie od kolumny kierownicy. Złącza znajdują się od tyłu sterownika, dostęp jest po jego odkręceniu. Mniejsze, czarne złącze „H” o 32-stykach
CAN1 alternatywne miejsce:	Po prawej stronie przed drzwiami pasażera, tuż przy podłodze rozgałęziacz CAN tylko z przewodami w tych kolorach.
CAN1 High:	styk 31, kolor żółty
CAN1 Low:	styk 32, kolor czarny
CAN1 uwagi:	Kierować się numerami styków, obok siebie są dwa czarne przewody, skrętka jest dość luźno skręcona można odnieść wrażenie, że są to luźne przewody
CAN2 miejsce podłączenia:	Sterownik BCM zintegrowany ze skrzynką bezpieczników po lewej stronie od kolumny kierownicy. Złącza znajdują się od tyłu sterownika, dostęp jest po jego odkręceniu. Mniejsze, czarne złącze „H” o 32-stykach
CAN2 alternatywne miejsce:	Po prawej stronie przed drzwiami pasażera, tuż przy podłodze rozgałęziacz CAN tylko z przewodami w tych kolorach.
CAN2 High:	styk 27, kolor zielony
CAN2 Low:	styk 28, kolor pomarańczowy
CAN2 uwagi:	skrętka jest dość luźno skręcona można odnieść wrażenie, że są to luźne przewody
Dodatkowe informacje:	brak
Odczytywane dane:	
Uwagi:	Odczytywany jest status tylko przednich szyb

Verte

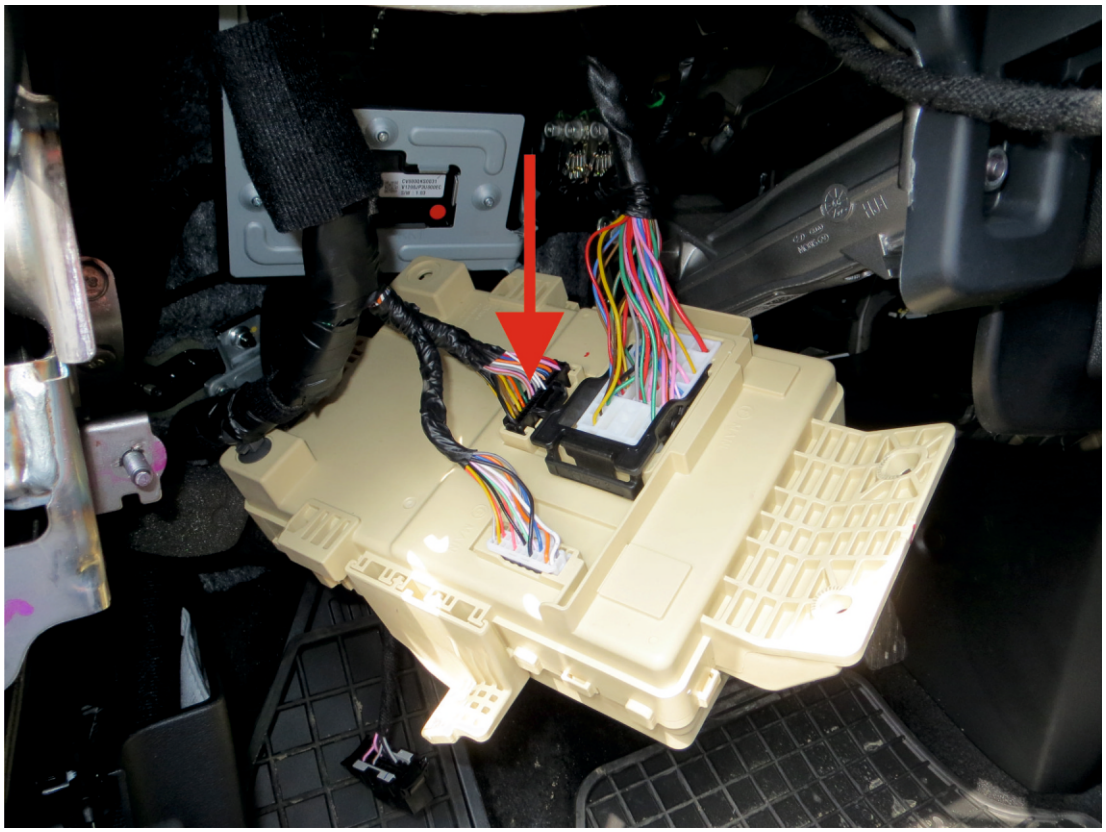

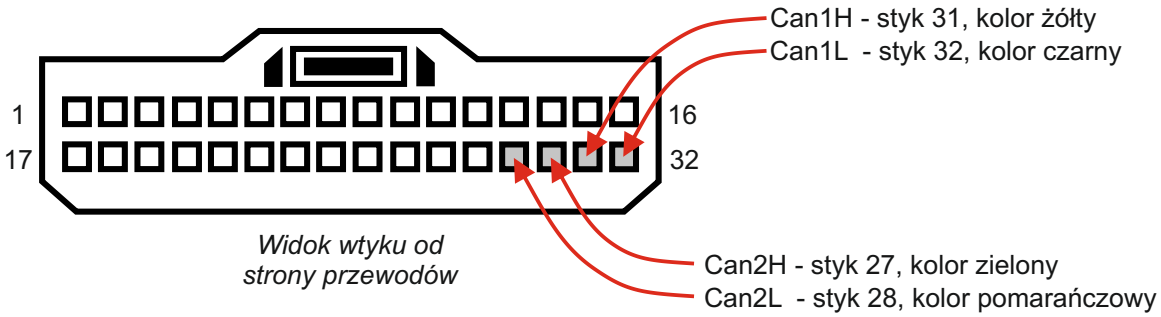
Can1H - styk 31, kolor żółty
Can1L - styk 32, kolor czarny
1
16
17
32
Widok wtyku od strony przewodów
Can2H - styk 27, kolor zielony
Can2L - styk 28, kolor pomarańczowy