Transmitter - podłączenie CAN

Producent i model pojazdu:	Setra S416H
Generacja (wersja):	1gen FL
Lata produkcji:	2009 - 2013
Uwagi:	Dokument liczy 2 strony

CAN1 miejsce podłączenia:	Schowek boczny pod fotelem kierowcy, dostępny od zewnątrz jak luk bagażowy. W schowku pod dodatkową metalową osłoną oraz dużą ilością złącz znajduje się elektronika. Moduł w poziomym uchwycie po lewej stronie, trzeci od góry. 18-stykowe złącze, ostatnie po prawej stronie sterownika
CAN1 alternatywne miejsce:	- - -
CAN1 High:	styk 3, kolor niebieski
CAN1 Low:	styk 1, kolor żółty
CAN1 uwagi:	Sterownik potrafi być zainstalowany w innym miejscu schowka. Jeśli nie ma go we wskazanym miejscu należy go poszukać porównując układ złącz i ilość styków w złączach. W pojeździe jest bardzo dużo skrętek niebiesko-żółtych. Należy podłączyć się do wskazanej.

CAN2 miejsce podłączenia:	Schowek boczny pod fotelem kierowcy, dostępny od zewnątrz jak luk bagażowy. W schowku pod dodatkową metalową osłoną oraz dużą ilością złącz znajduje się elektronika. Moduł w poziomym uchwycie po lewej stronie, drugi od góry z dwoma grubymi przewodami czerwonym i brązowym w oddzielnym złączu. 15-stykowe złącze, ostatnie po prawej stronie sterownika
CAN2 alternatywne miejsce:	- - -
CAN2 High:	styk 1, kolor niebieski
CAN2 Low:	styk 3, kolor żółty
CAN2 uwagi:	Sterownik potrafi być zainstalowany w innym miejscu schowka. Jeśli nie ma go we wskazanym miejscu należy go poszukać porównując układ złącz i ilość styków w złączach. W pojeździe jest bardzo dużo skrętek niebiesko-żółtych. Należy podłączyć się do wskazanej. Na stykach obok jest druga skrętka, kierować się numerami wyprowadzeń.

Dodatkowe informacje:

Odczytywane dane:

Uwagi: - - -

Verte

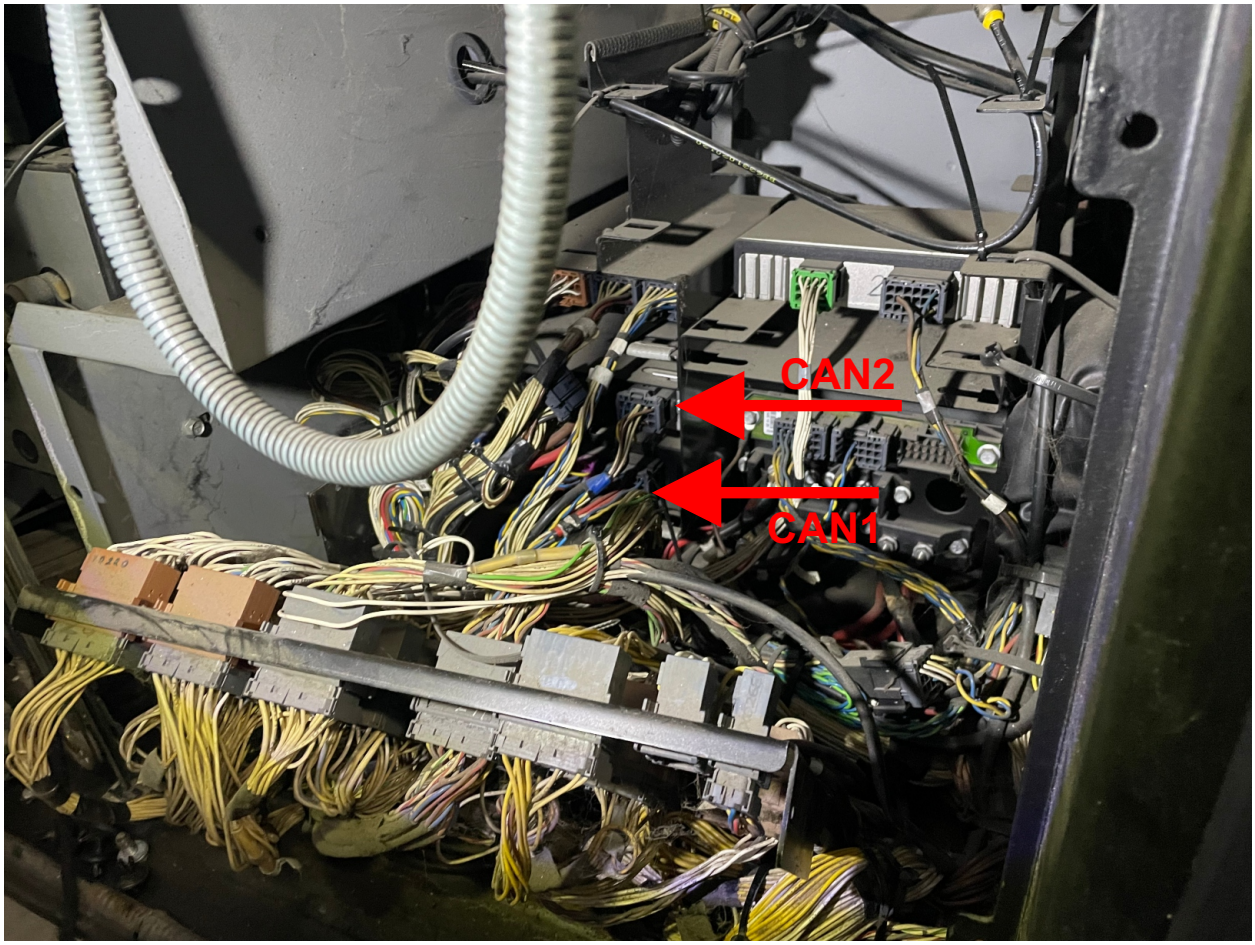
CAN2
CAN1

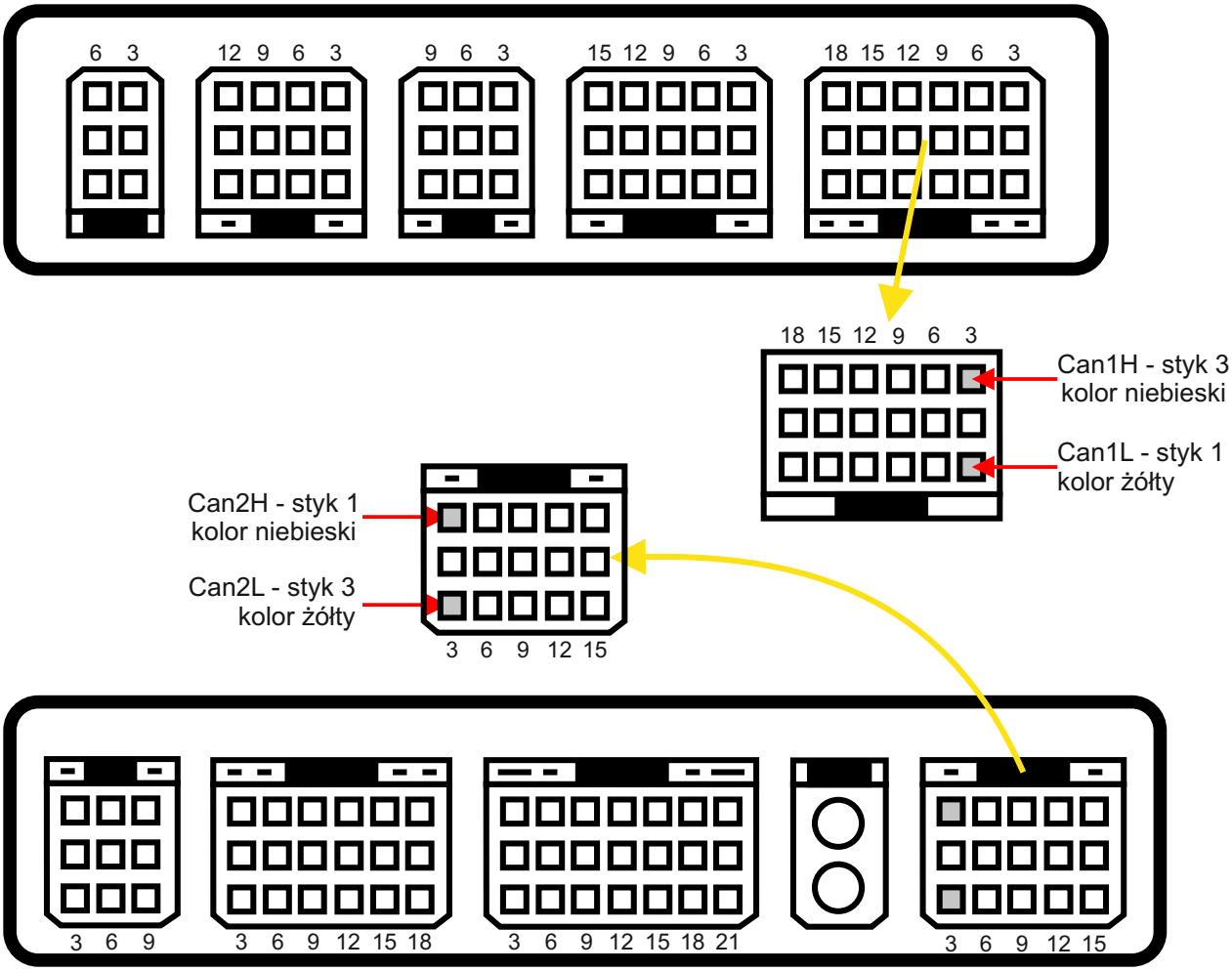
6 3
12 9 6 3
9 6 3
15 12 9 6 3
18 15 12 9 6 3
18 15 12 9 6 3
Can1H - styk 3
kolor niebieski
Can1L - styk 1
kolor żółty
Can2H - styk 1
kolor niebieski
Can2L - styk 3
kolor żółty
3 6 9 12 15
3 6 9
3 6 9 12 15 18
3 6 9 12 15 18 21
3 6 9 12 15